NOTAS IMPORTANTES

1— ESTA CIMENTACION ES UNA GUIA QUE PUEDE SER MODIFICADA.
2.— SE CONSIDERA ESTA CIMENTACION SOLO PARA PISO NATURAL.
3.— EN LOZAS SE DEBERAN HACER CALCULOS ESTRUCTURALES ADICIONALES
4.— ESTAS DIMENSIONES ES TANTO PARA PLANTA CON CASETA Y SIN CASETA.
5.— ESTA BASE DEBERA ESTAR SEPARADA FISICAMENTE Y TENER UN ENVARILLADO INDEPENDIENTE A LA ESTRUTURA QUE LA RODEA.
6— SE DEBE DAR MINIMO UNA SEMANA DE FRAGUADO PARA PODER COLOCAR EL EQUIPO.
7— ARMADO CON VARILLA CORRUGADA DE $\frac{3}{8}$ DE PULGADA.
8.—ESTE TIPO DE CIMENTACION DISMINUYE EL PASO DE VIBRACION AL RESTO DEL EDIFICIO O ESTRUCTURAS CERCANAS.

Peso planta electrica:	568 kgs
Peso planta electrica tanque lleno (diesel):	666 kgs
Peso con caseta acustica y combustible:	956 kgs
Area minima cuarto de instalacion:	9 m²

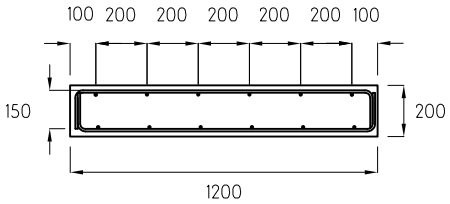

CORTE A—A

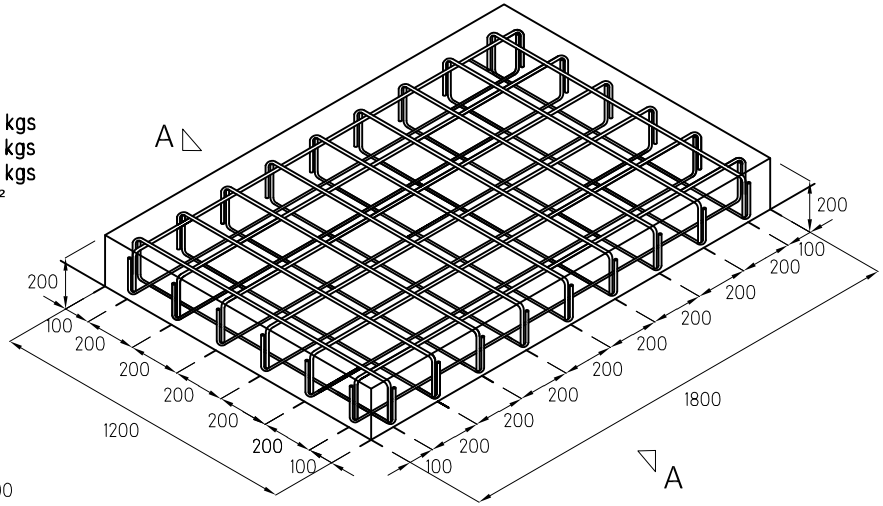

ARMADO DE CIMENTACION

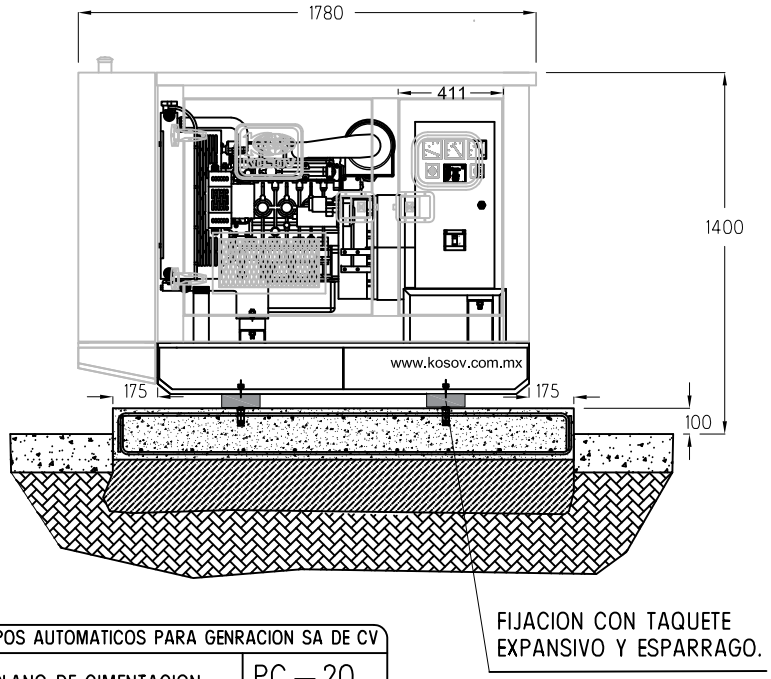

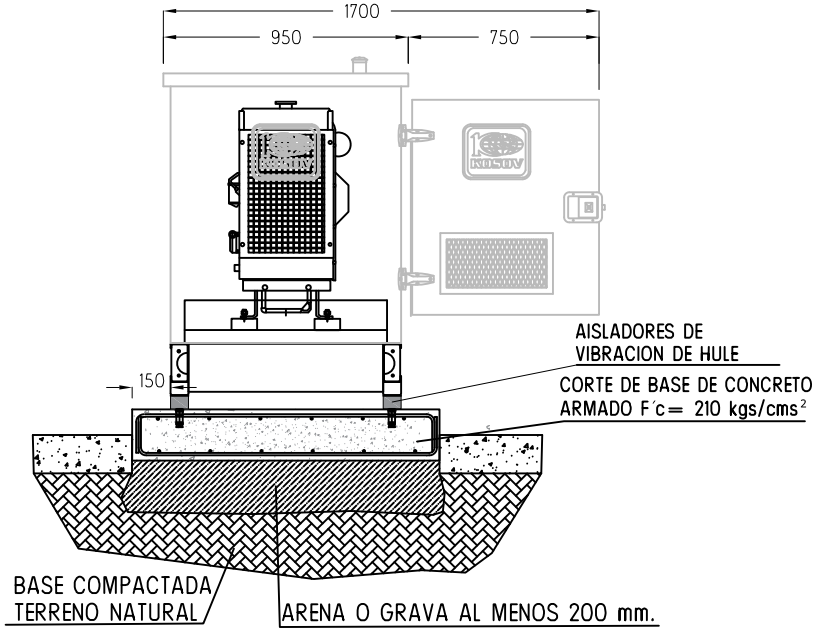

KOSOV	EQUIPOS AUTOMATICOS PARA GENRACION SA DE CV	
	PLANO DE CIMENTACION	PC — 20
DISEÑO: G.G.C. / REVISO:	Base de concreto. Para planta de 20 kW	NUMERO DE PARTE:
APROBO:	MODELO: 20 KPD 404	FECHA: 25 de septiembre de 2020 / ESCALA: / ACOTACIONES: MILIMETROS