NOTAS IMPORTANTES

1— ESTA CIMENTACION ES UNA GUIA QUE PUEDE SER MODIFICADA.
2.— SE CONSIDERA ESTA CIMENTACION SOLO PARA PISO NATURAL.
3.— EN LOZAS SE DEBERAN HACER CALCULOS ESTRUCTURALES ADICIONALES
4.— ESTAS DIMENSIONES ES TANTO PARA PLANTA CON CASETA Y SIN CASETA.
5.— ESTA BASE DEBERA ESTAR SEPARADA FISICAMENTE Y TENER UN ENVARILLADO INDEPENDIENTE A LA ESTRUTURA QUE LA RODEA.
6— SE DEBE DAR MINIMO UNA SEMANA DE FRAGUADO PARA PODER COLOCAR EL EQUIPO.
7— ARMADO CON VARILLA CORRUGADA DE $\frac{3}{8}$ DE PULGADA.
8.—ESTE TIPO DE CIMENTACION DISMINUYE EL PASO DE VIBRACION AL RESTO DEL EDIFICIO O ESTRUCTURAS CERCANAS.

Peso planta electrica:	434 kgs
Peso planta electrica tanque lleno (diesel):	530 kgs
Peso con caseta acustica y combustible:	744 kgs
Area minima cuarto de instalacion:	9 m²

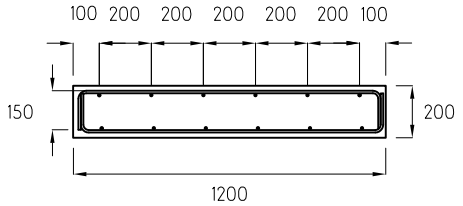

CORTE A—A

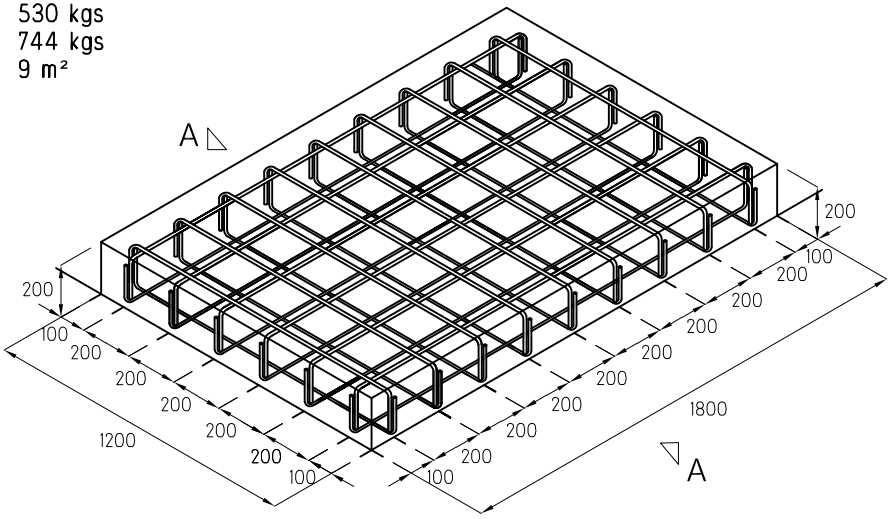

ARMADO DE CIMENTACION

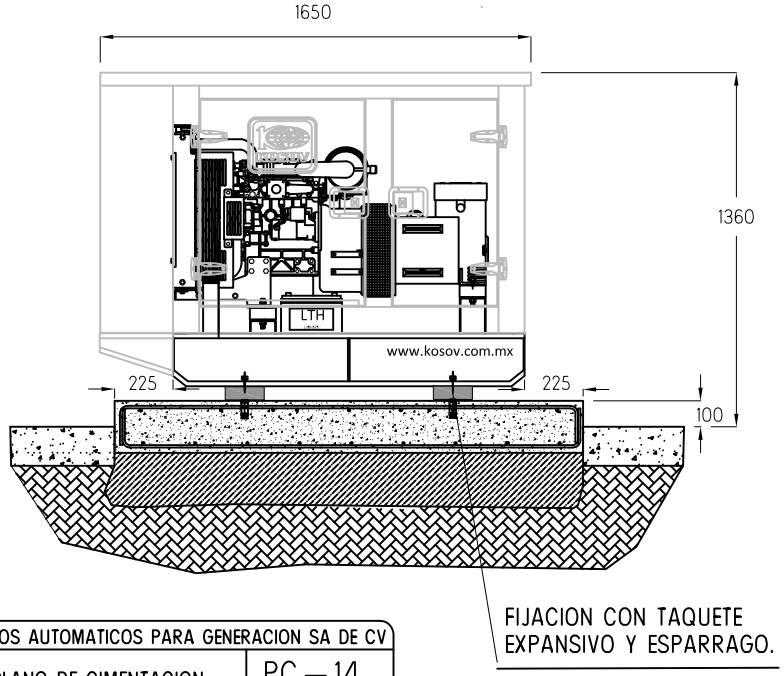

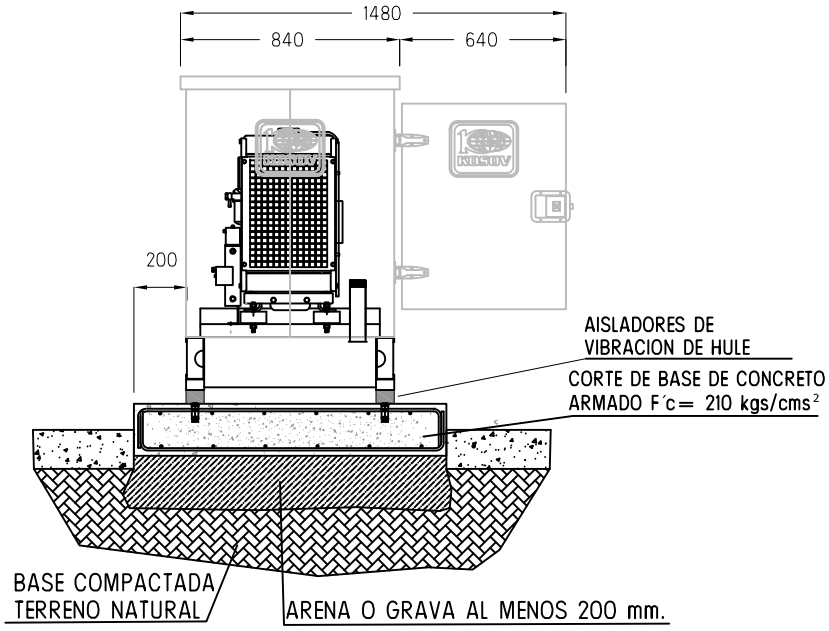

KOSOV	EQUIPOS AUTOMATICOS PARA GENERACION SA DE CV	
	PLANO DE CIMENTACION	PC—14
DISEÑO: G.G.C. / REVISO:	Base de concreto. Para planta de 14 kW MODELO: 14 KPD 403	NUMERO DE PARTE:
APROBO:		FECHA: 19 de septiembre de 2019
		ESCALA:
		ACOTACIONES: MILIMETROS